NEXT

ベンチ式フレーム修正機　ユーノライナー

Uno Liner systems

AUTO CHASSIS AND BODY REPAIR

ISSUE #4.0

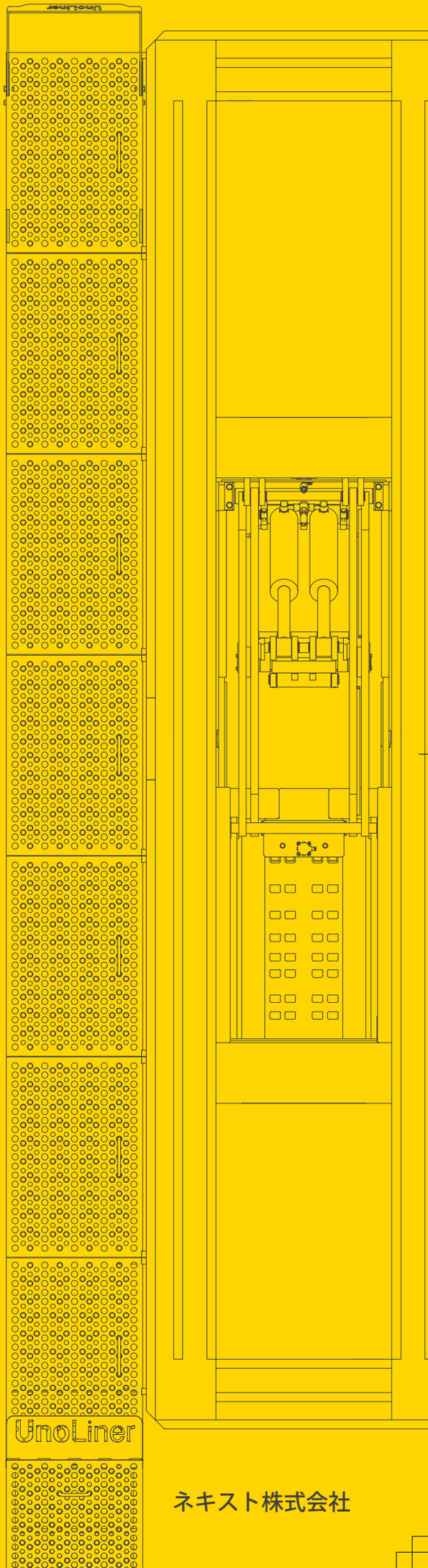

ネキスト株式会社

国産フロアー式フレーム修正機メーカー、NEXTが選んだ

ベンチ式フレーム修正機 "Uno Liner"
ユーノライナー

国産フレーム修正機メーカーが輸入商社とは違った視点でチョイスしたユーノライナーは 1970 年代に有名メーカーに在籍していた発明家によりスウェーデンで開発されました。　時は流れ 2013 年にユーノライナーはオランダでイノベーションされ新しいフェーズに入りました。国産メーカーが取扱うことで国産車への対応・オプション・アクセサリーが豊富に用意され、国産メーカーならではの専門的なアフターサポートが大きな強みです。

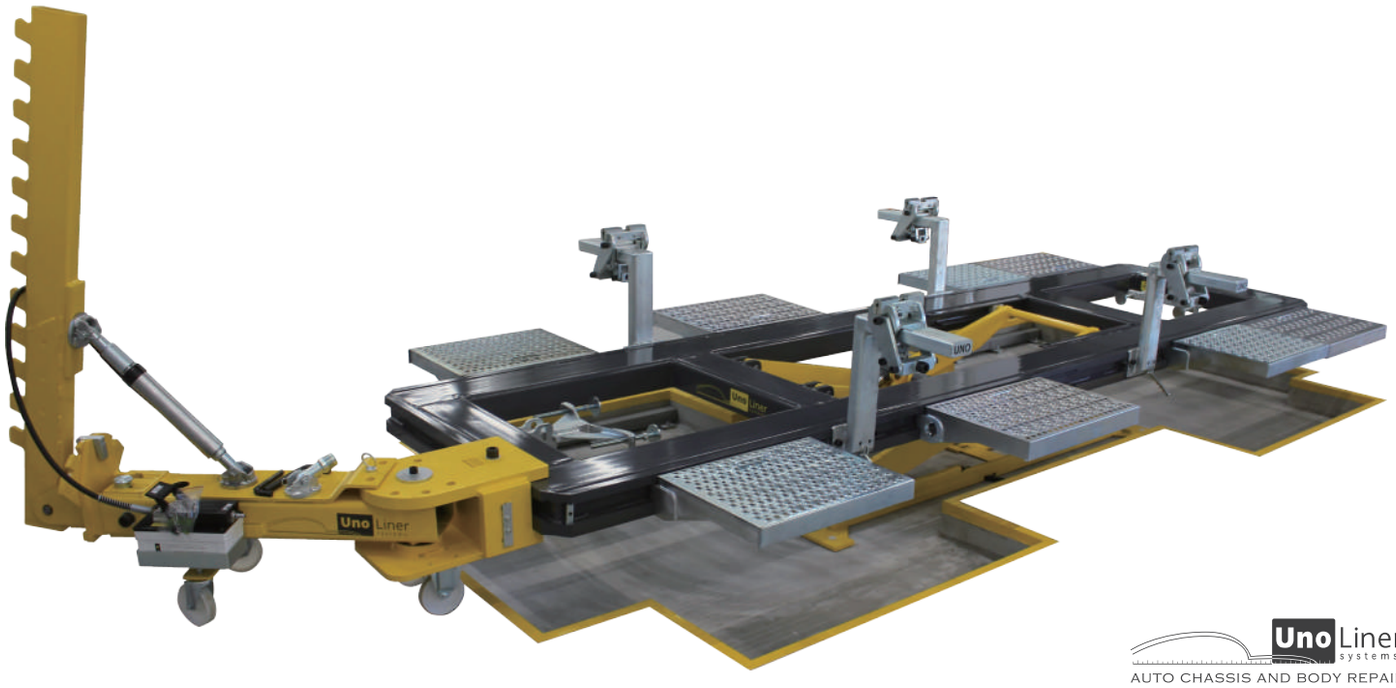

Uno Liner systems
AUTO CHASSIS AND BODY REPAIR
Swedish origin, Dutch innovation
Mixed Japanese quality

Uno Liner の設置スタイル

"DRIVE ON

導入コストを抑えた "ドライブオン スタイル"

超低床リフトだから床置設置でも作業性は抜群。ピット工事が不要なので導入コストと工期を大幅に削減出来ます。

"IN GROUND

使い易さに拘った "イングラウンド スタイル"

コンクリートと同じ高さで設置する事により段差による障害が少なく、工場の印象をスッキリさせる事が出来ます。

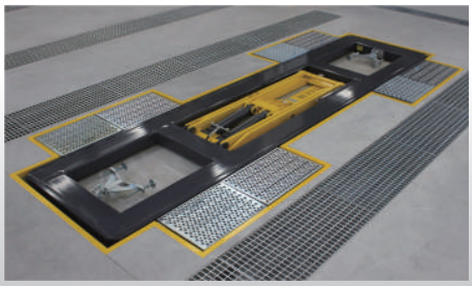

ベンチ式フレーム修正機を **アップデート！**

より強く・より速く・より使い易く・より簡単に

Uno Liner の特徴

“POINT 1

多機能でハイパワーな引き装置”ドロアライナー”

1、ロスの少ないボディー剛性と油圧ラム角度
2、１本で多点引き可能（ベクトル引きＯＰ）
3、ボルト１本で簡単に脱着可能
4、ベンチ周り３６０度セットでき、様々な角度の調節可能

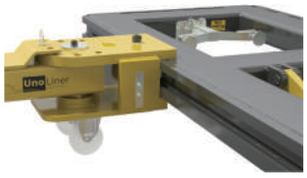

“POINT 2

最速セッティング”クイックシャーシクランプ”

ユーノライナーの車両固定クランプは集中ロックボルトの採用で計８本のボルトを締め込むだけで車両の固定が完了します。圧倒的な早さでマウント作業が可能です。（従来品は２４本）

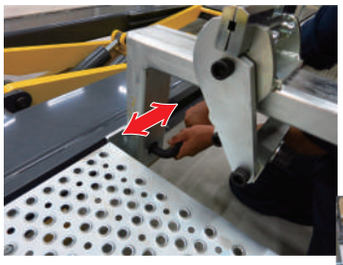

STEP1：
アームをベンチに固定（４本）

STEP2：
クランプをアームに固定すると同時にクランプが締め込まれます。（４本）

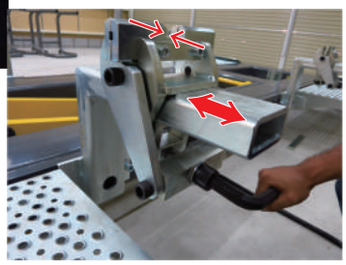

※トップロックベンチは異なります。

“POINT 3

脅威の超低床を実現 ”ツインシリンダーベンチ”

最低地上高が約 140mm とベンチタイプでは他に類をみない低床サイズを実現。リフトも電動ツインシリンダーで安定感があり、メカニカルロック機構の安全装置も標準装備です。

この薄さなら無理なピット工事が不要なのでコスト削減・工期短縮が可能。

埋設ピットも浅く、作業の妨げにならず、作業員の安全も確保できます。

“POINT 4

セッティングが楽々 ”ホイールスタンド”

ユーノライナーのホイールスタンドはフォーク型になっておりドライブオンプレートの上に車両が乗っていても側面から簡単にセットする事ができ時間の短縮につながります。

車両とベンチの間に大きな空間を確保する事ができます。

ホイールスタンドは側面から簡単にセットする事が可能。

CRS4000V30 スタンダードベンチ
CRS4600V30 ミドルベンチ

Uno Liner systems
AUTO CHASSIS AND BODY REPAIR

Uno Liner のスタンダードモデル
サイドレールは独自の固定方法を採用し、
ボルト本数を減らす事でクイック固定を実現

■ 仕様表

型式	CRS4000V30-DO	CRS4000V30-IN	CRS4600V30-DO	CRS4600V30-IN
設置スタイル	ドライブオン	イングラウンド	ドライブオン	イングラウンド
ベンチ全長（mm）	4,060		4,610	
ベンチ全幅（mm）	1,040			
ベンチ最高位（mm）	≒FL+1,300	≒FL+1,160	≒FL+1,300	≒FL+1,160
ベンチ最低位（mm）	≒FL+140	≒FL±0	≒FL+140	≒FL±0
リフト電源	三相 200V 1.8kw			
リフト能力（kg）	3,000kg			
必要エアー圧（MPa）	0.8～1MPa			
オイルタンク容量（ℓ）	6			

■ 標準構成品

ベンチ ASSY	F40 / F46	1台
電動シザーリフト	L30	1台
コントロールボックス		1台
ドロアライナー	P10	1台
油圧ユニット	APX-10UTL	1式
シャーシクランプ	C10	4個
標準ベンチアダプター	B10S	4個
ホイールスタンド	H20	4台
ドライブオンランプ	R20(25) / R20(25)IN	1式
L型レンチセット		1セット

※仕様および構成品は予告無く変更となる場合が御座います。

■ 標準寸法参考図

【CRS4000V30-DO】

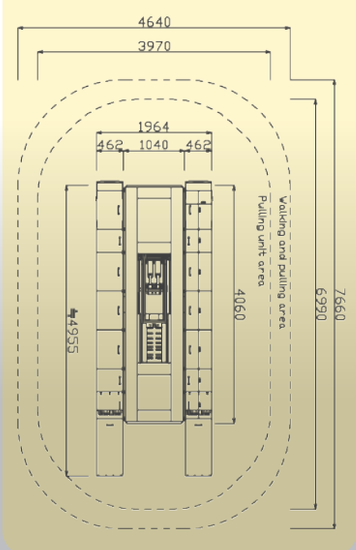

【CRS4000V30-IN】

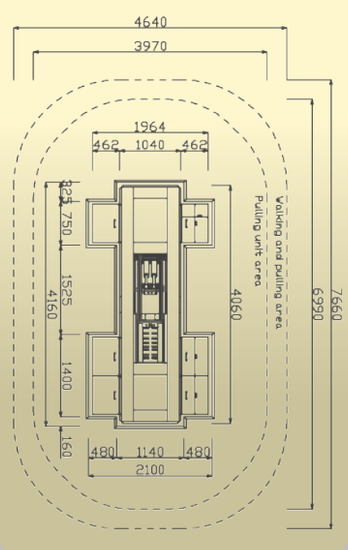

【CRS4600V30-DO】

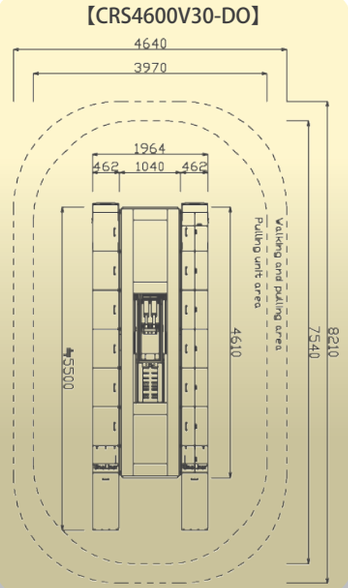

【CRS4600V30-IN】

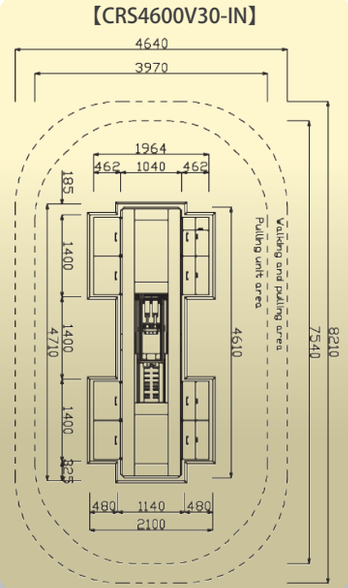

CRS4600V36 ミドルベンチ ストロングリフト

Uno Liner systems
AUTO CHASSIS AND BODY REPAIR

ミドルベンチの 4.2t ストロングリフトモデル
低床でありながら始動時からフルに能力が発揮できる
ツインシリンダーは重い車両でも安定した作業が可能

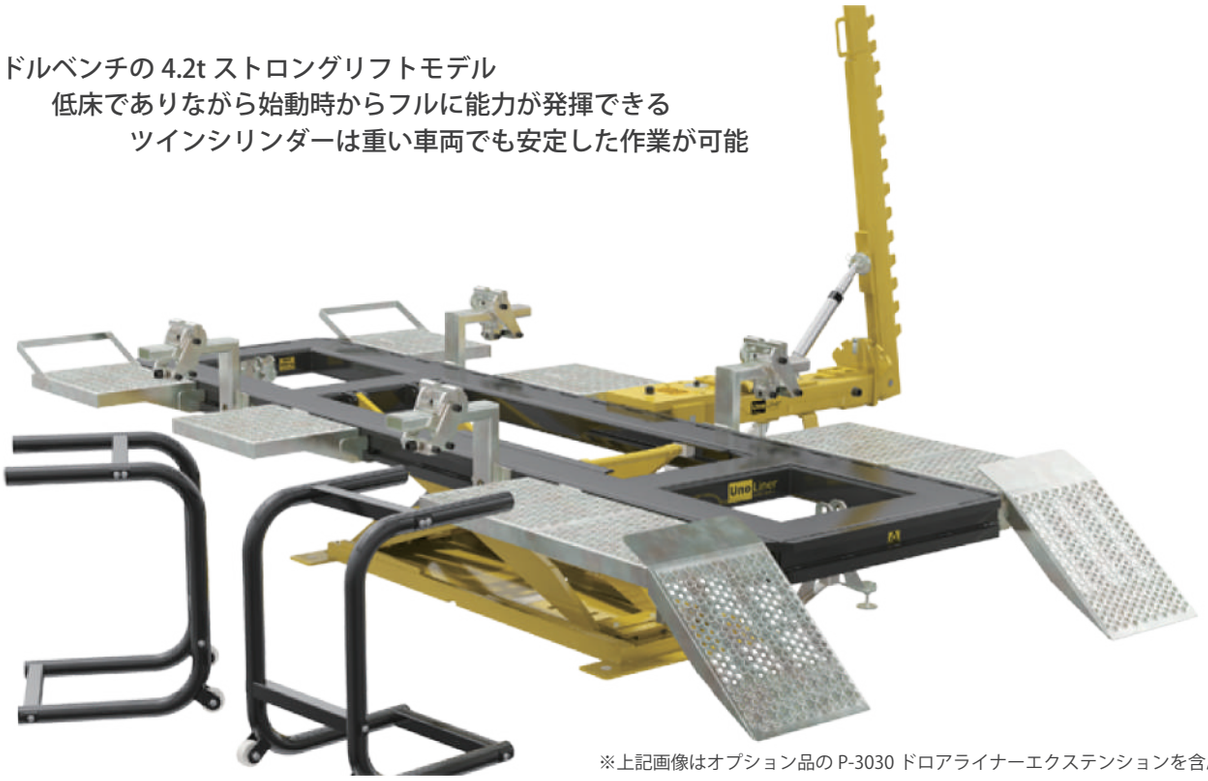

※上記画像はオプション品の P-3030 ドロアライナーエクステンションを含んでおります。

■ 仕様表

型式	CRS4600V36-DO	CRS4600V36-IN
設置スタイル	ドライブオン	イングラウンド
ベンチ全長（mm）	4,610	
ベンチ全幅（mm）	1,160	
ベンチ最高位（mm）	≒FL+1,200	≒FL+1,060
ベンチ最低位（mm）	≒FL+140	≒FL±0
リフト電源	三相 200V 1.8kw	
リフト能力（kg）	4,200kg	
必要エアー圧（MPa）	0.8～1MPa	
オイルタンク容量（ℓ）	6	

■ 標準構成品

ベンチ ASSY	F46	1台
電動シザーリフト	L36	1台
コントロールボックス		1台
ドロアライナー	P10	1台
油圧ユニット	APX-10UTL	1式
シャーシクランプ	C10	4個
標準ベンチアダプター	B10S	4個
ホイールスタンド	H20	4台
ドライブオンランプ	R25 / R25IN	1式
L型レンチセット		1セット

※仕様および構成品は予告無く変更となる場合が御座います。

■ 標準寸法参考図

【CRS4600V36-DO】

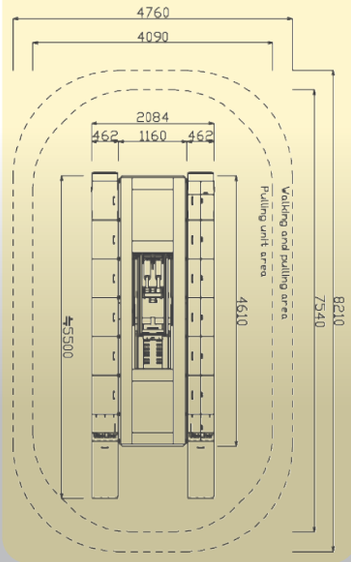

【CRS4600V36-IN】

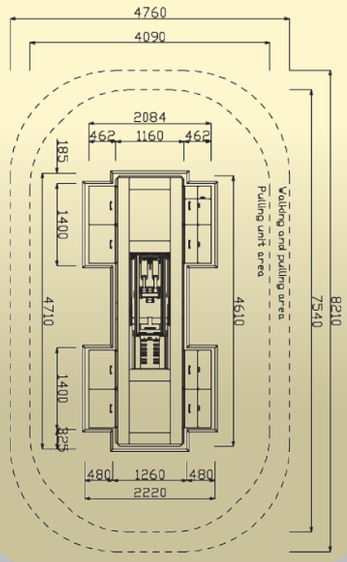

【CRS4600V36-DO】

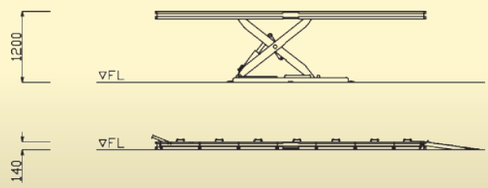

【CRS4600V36-IN】

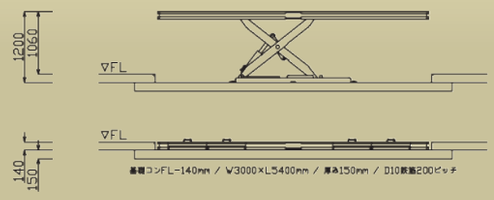

CRS4600TV36 トップロックミドルベンチ

Uno Liner systems
AUTO CHASSIS AND BODY REPAIR

ユニークなデザインのトップロックシステムは
作業者の負担を減らし、取扱い易いよう設計
ユニバーサルジグ（ＯＰ）ともベストマッチ

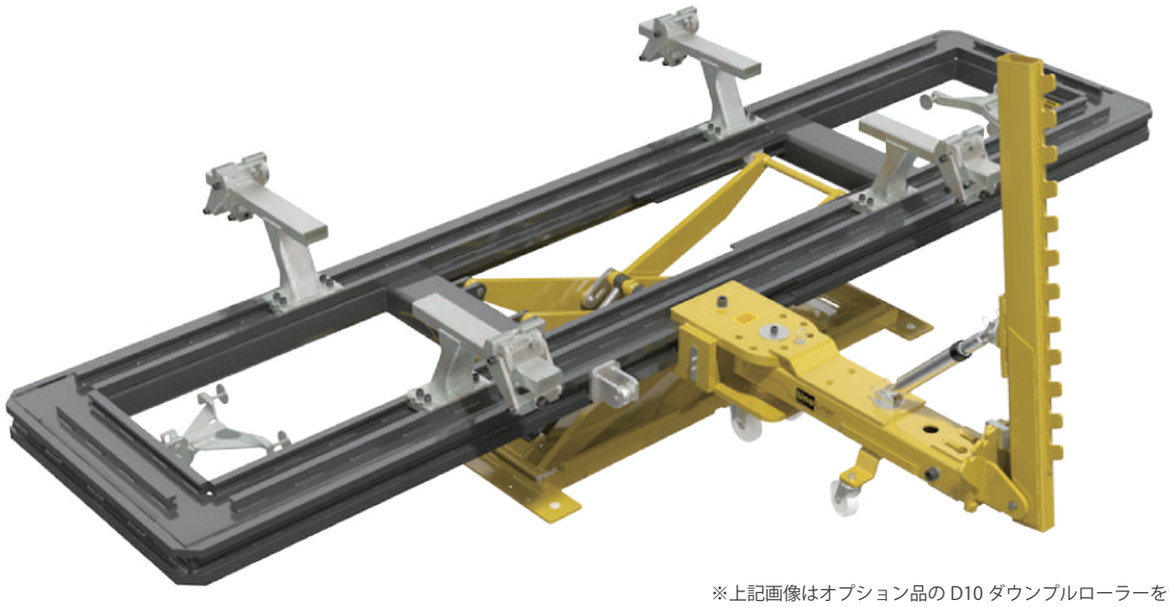

※上記画像はオプション品の D10 ダウンプルローラーを含んでおります。

■ 仕様表

型式	CRS4600TV36-DO	CRS4600TV36-IN
設置スタイル	ドライブオン	イングラウンド
ベンチ全長（mm）	4,610	
ベンチ全幅（mm）	1,160	
ベンチ最高位（mm）	≒FL+1,230	≒FL+1,090
ベンチ最低位（mm）	≒FL+170	≒FL+30
リフト電源	三相 200V 1.8kw	
リフト能力（kg）	4,200kg	
必要エアー圧（MPa）	0.8～1MPa	
オイルタンク容量（ℓ）	6	

■ 標準構成品

ベンチ ASSY	F46T	1台
電動シザーリフト	L36	1台
コントロールボックス		1台
ドロアライナー	P10	1台
油圧ユニット	APX-10UTL	1式
シャーシクランプ	C10	4個
トップロックベンチアダプター	B10TS	4個
ホイールスタンド	H20	4台
ドライブオンランプ	R25 / R25IN	1式
L型レンチセット		1セット

※仕様および構成品は予告無く変更となる場合が御座います。

■ 標準寸法参考図

【CRS4600TV36-DO】

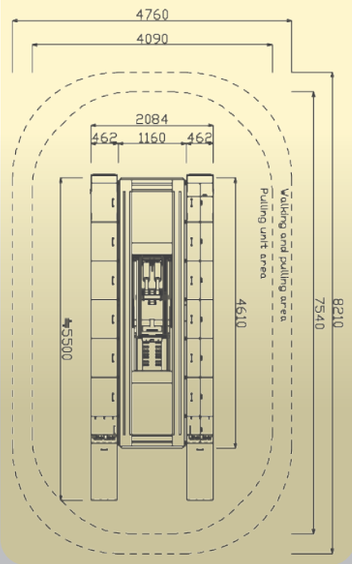

【CRS4600TV36-IN】

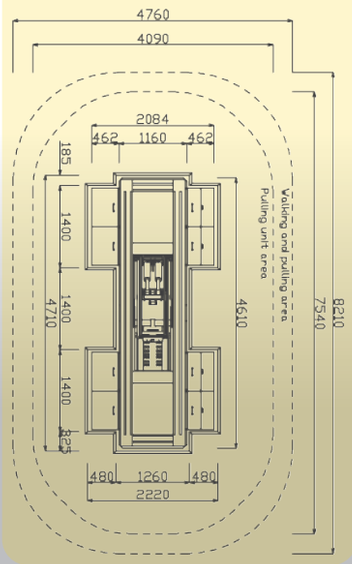

【CRS4600TV36-DO】

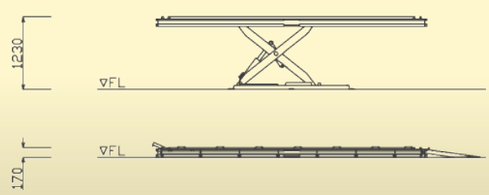

【CRS4600TV36-IN】

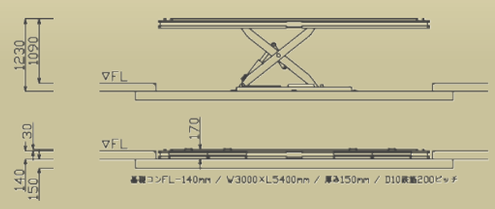

CRS5500V45 ロングベンチ

Uno Liner systems
AUTO CHASSIS AND BODY REPAIR

Uno Liner の全モデルで最大の全長を誇る
CRS5500 はツインリフトを搭載し、
重量級の車両でも安定した操作が可能となりました。

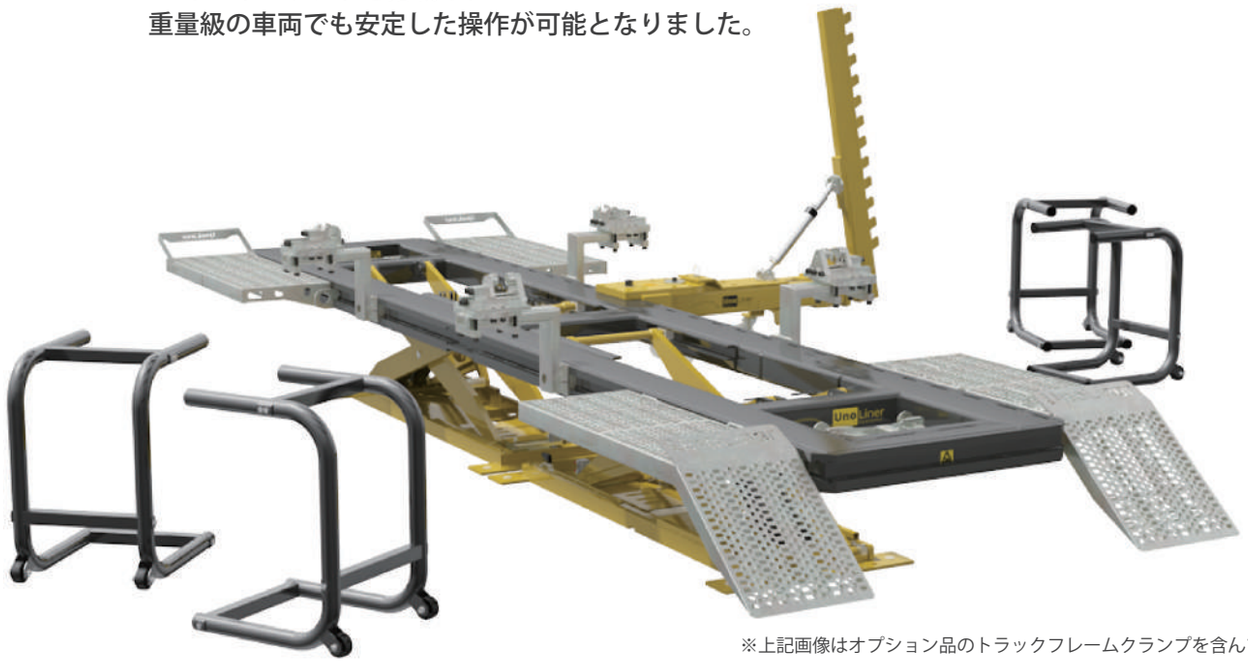

※上記画像はオプション品のトラックフレームクランプを含んでおります。

■ 仕様表

型式	CRS5500V45-DO	CRS5500V45-IN
設置スタイル	ドライブオン	イングラウンド
ベンチ全長（mm）	5,560	
ベンチ全幅（mm）	1,040	
ベンチ最高位（mm）	≒FL+1,300	≒FL+1,160
ベンチ最低位（mm）	≒FL+140	≒FL±0
リフト電源	三相 200V 1.8kw	
リフト能力（kg）	5,000kg（3.0t リフト 2 機）	
必要エアー圧（MPa）	0.8～1MPa	
オイルタンク容量（ℓ）	8	

※上記の他に特別仕様として 6.5t リフトモデルも取揃えております。サイズ等異なりますので別途御相談下さい。

■ 標準構成品

ベンチ ASSY	F55	1台
電動シザーリフト	L30×2	1台
コントロールボックス		1台
ドロアライナー	P10	1台
油圧ユニット	APX-10ULT	1式
シャーシクランプ	C10	4個
標準ベンチアダプター	B10S	4個
ホイールスタンド	H20	4台
ドライブオンランプ	R30/R15	1式
L型レンチセット		1セット

※仕様および構成品は予告無く変更となる場合が御座います。

■ 標準寸法参考図

【CRS5500V45-DO】

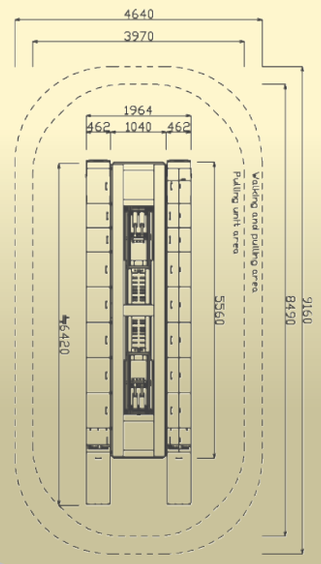

【CRS5500V45-IN】

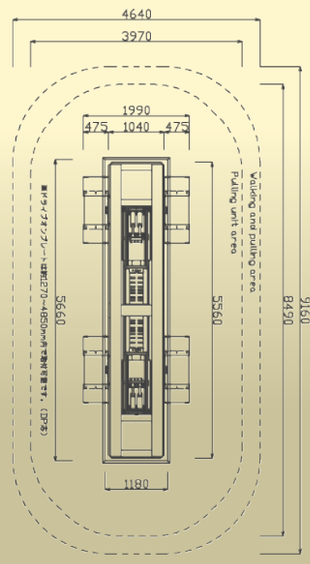

【CRS5500V45-DO】

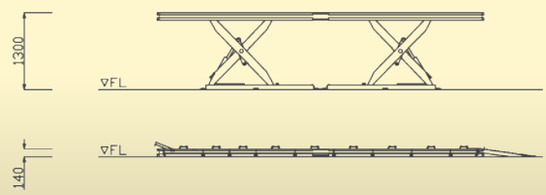

【CRS5500V45-IN】

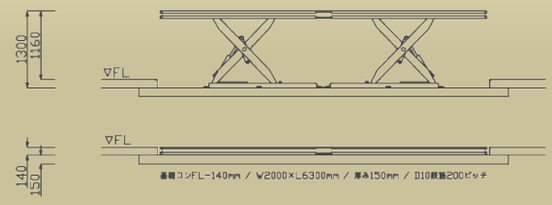

Accessories　アクセサリー

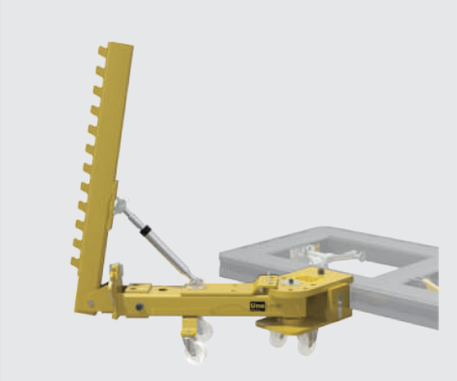

P10　ドローアライナー
油圧ユニット付き

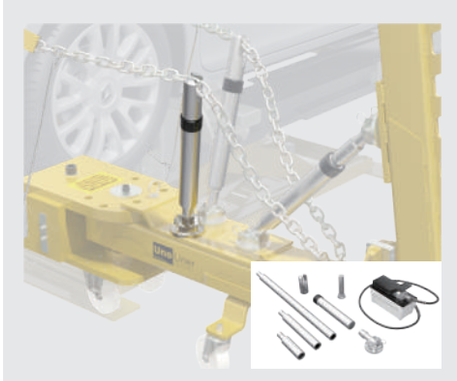

P20　ベクトルプリングセット
油圧ユニット付き

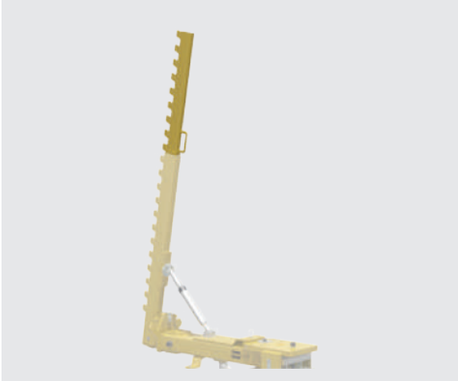

P3030　アームエクステンション

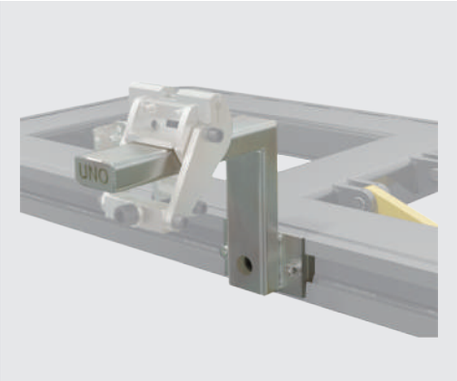

B10S　標準ベンチアダプター

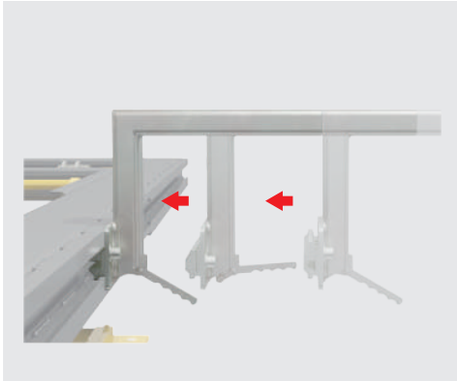

B10QS　クイックフィット
ベンチアダプター

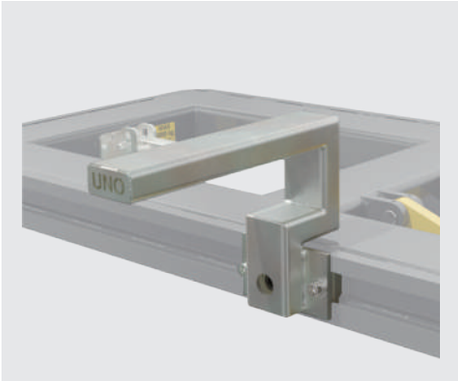

B30　スモールカーアダプター

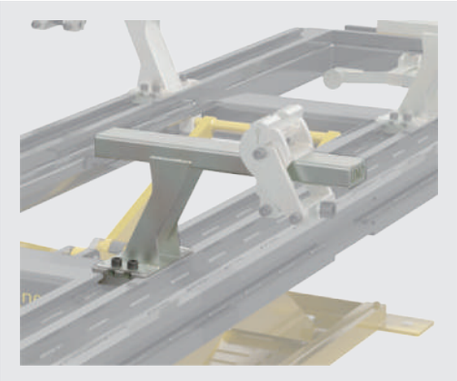

B10TS　トップロック
ベンチアダプター

C10　シャーシクランプ

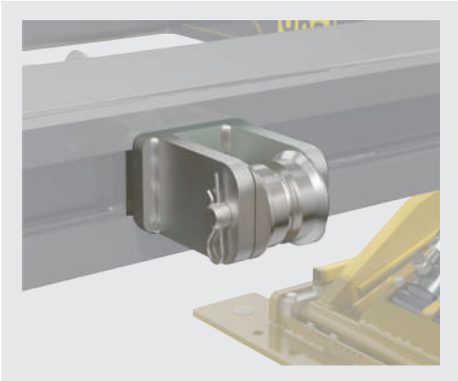

D10　ダウンプルアダプター
D10T トップロック用ダウンプルアダプター

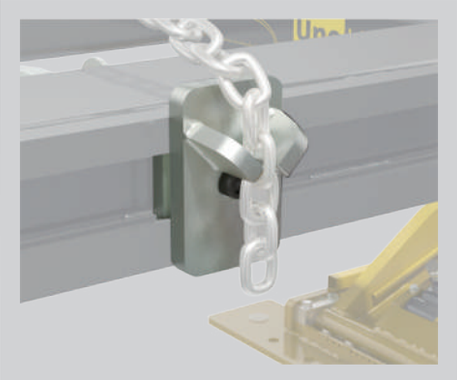

D15　チェーンホルダー
D15T　トップロック用チェーンホルダー

A1510　ビトウィーンブリッジ

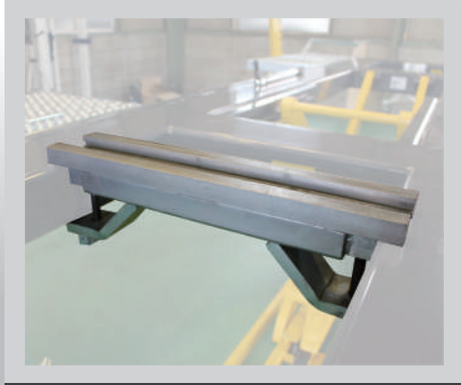

A1010　ビトウィーンブリッジ

Accessories　アクセサリー

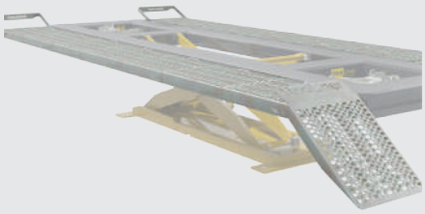

R20/R25/R30　ドライブオンランプ
（L）　ロングスロープランプ

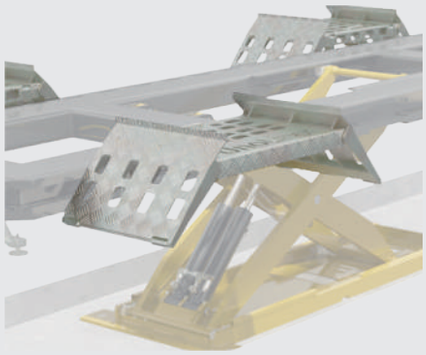

R15　イングラウンドランプ

T02　ドライブオンランプキャリー

T03　トランスポートドーリー

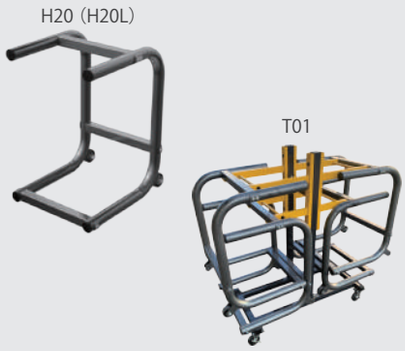

H20　ホイールスタンド
T01　ホイールスタンドキャリー

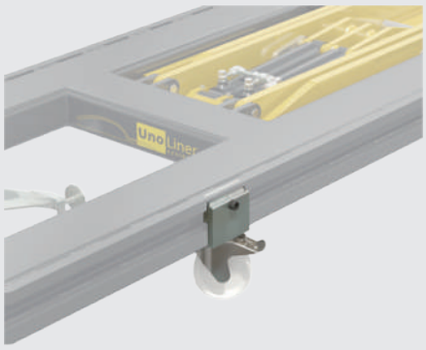

W10　ベンチホイールセット

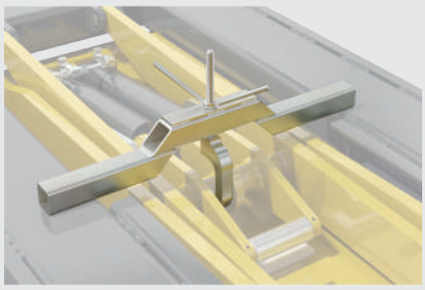

W60　マニュアルリフト

T-100　ツールキャディ
DC-1　チェーンセット

BJ-160　バルーンジャッキ

JS-50　ジャッキスタンド

※別紙ご参照ください。

計測機器

※別紙ご参照ください。

クランプ・油圧機器

plus Universal JIG プラス ユニバーサルジグ

Uno Liner systems
AUTO CHASSIS AND BODY REPAIR

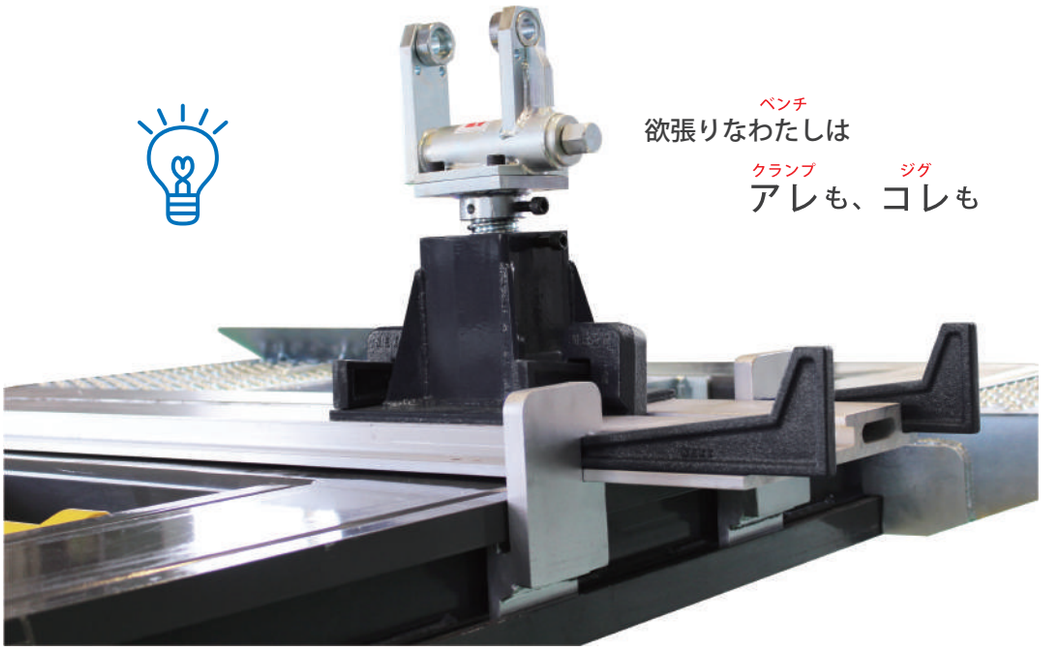

欲張りなわたしは
ベンチ
アレ(クランプ)も、コレ(ジグ)も

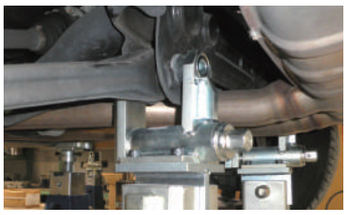

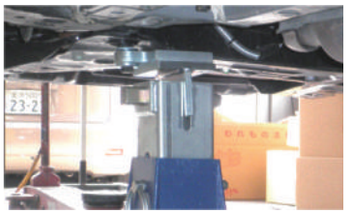

強固なサイドシルへのクランプ固定と、ピンポイントへのジグ固定が組み合わさる事でよりパワフルで正確な引き作業をサポート。時間ばかり掛かっていたジグ固定と、もう少し引きたいなぁのクランプ固定の悩みを解消できます。プラス ユニバーサルジグは、フロアータイプのフレーム修正機でも使用する事ができます。（固定金具等別途）

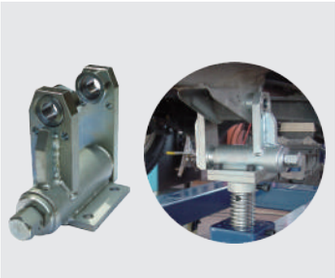

JP-18　ジグバイス

JP-14 / 15　16L / 41L カラー

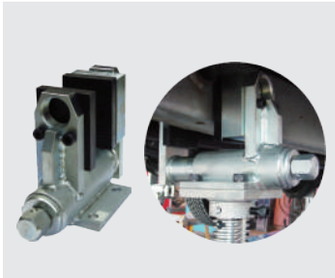

JP-19　ジグバイスブレード

JP-20B　シャフトクランプ

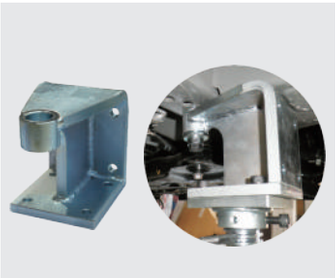

JP-21C　ボルトクランプ C 型

JP-22D　ボルトクランプ D 型
JP-23E　ボルトクランプ E 型

1301　ユニバーサルクランプ
1302　ユニバーサルクランプ

1303　ユニバーサルクランプ
1304　ユニバーサルクランプ

1305　ユニバーサルクランプ
1306　ユニバーサルクランプ

P1.25　M10× 80 / 120
　　M12× 80 / 120 / 160
P1.5　M10× 80 / 120
　　M12× 80 / 120 / 160
　　M14× 80 / 120 / 160
　　M16× 80 / 120 / 160
P2.0　M14× 100 / 140
　　M16× 100 / 140

JP-11　ボルトセット

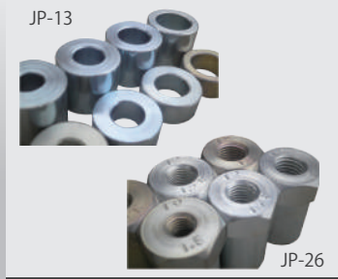

JP-13　リングカラーセット
JP-26　カラーナットセット

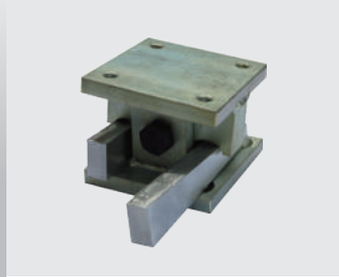

JP-24　アングルアジャスター

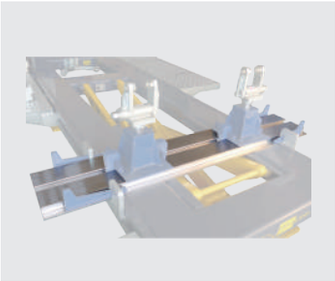

JP-1　アルミブリッジ

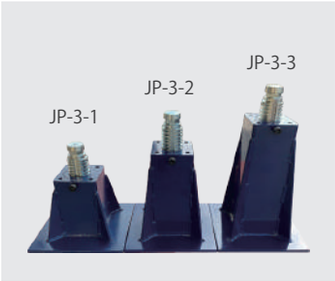

ジグスタンド

ユニバーサルスタンド

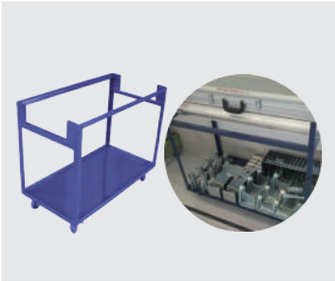

T-1000　ツールワゴン

■ セットリスト

No.	品　番	品　名	UFJ-120	UFJ-210	UFJ-310	TFJ-120	TFJ-210	TFJ-310	FJ-OP1
1	JP-1	アルミブリッジ 1500mm	2	3	4	2	3	4	
2	JP-3-1	ジグスタンド小（H150）							
3	JP-3-2	ジグスタンド中（H230）	4	4	4	4	4	4	
4	JP-3-3	ジグスタンド大（H300）		2	4		2	4	
5	JP-5	ジグシャフト用回転受け台	4	6	8	4	6	8	
6	JP-7R / L	グリップレールアンカー	4 /4	6 / 6	8 / 8	4 /4	6 / 6	8 / 8	
7	JP-8	ジグスタンド専用ロックキー	8	12	16	8	12	16	
8	JP-9	ステージ用キー	8	12	16				
9	JP-11	ボルトクランプ用ボルトセット	1	1	1	1	1	1	
10	JP-13	リングカラーセット	1	1	1	1	1	1	1
11	JP-14	ジグバイス用 16L カラー	2	2	2	2	2	2	2
12	JP-15	ジグバイス用 41L カラー	2	2	2	2	2	2	2
13	JP-16R / L	ジグバイス用ブレード	2 / 2			2 / 2			
14	JP-17	ブレード用ブロック	2			2			2
15	JP-18	ジグバイス	4	4	4	4	4	4	
16	JP-19	ジグバイスブレード		2	4		2	4	
17	JP-20B	シャフトクランプ（カラー付）	2	2	2	2	2	2	2
18	JP-21C	ボルトクランプ C 型（カラー付）	2	2	2	2	2	2	2
19	JP-22D	ボルトクランプ D 型（カラー付）							
20	JP-23E	ボルトクランプ E 型（カラー無）							4
21	JP-24	アングルアジャスター							
22	JP-26	カラーナットセット							1
23	JP-UFJ	ユーノライナー用固定金具 R / L	4 / 4	6 / 6	8 / 8				
24	JP-UFJ-T	トップロック用固定金具				8	12	16	
25	T-1000	ツールワゴン							1
26	JP-1301	ユニバーサルクランプ							
27	JP-1302	ユニバーサルクランプ							
28	JP-1303	ユニバーサルクランプ							
29	JP-1304	ユニバーサルクランプ							
30	JP-1305	ユニバーサルクランプ							
31	JP-1306	ユニバーサルクランプ							
32	JP-Z01	ユニバーサルスタンド（H124）							
33	JP-Z02	ユニバーサルスタンド（H240）							
34	JP-Z03	ユニバーサルスタンド（H540）							

取扱い販売店：

※仕様は予告無く変更となる場合が御座います。予めご了承下さい。2020.10

since 1989
BORN IN JAPAN

詳しくはホームページ
http://www.next-co.co.jp

ネキスト　検索

日本のＢＰをプロデュースする
ネキスト株式会社
〒497-0015　愛知県あま市七宝町鯰橋4-36
TEL : 052-559-2115 / FAX : 052-559-2116
URL : http://www.next-co.co.jp
MAIL : info@next-co.co.jp
拠点：東京・千葉・福岡
鯰橋工場・研修センター（本社併設）